演習で学ぶ　入門　木造の許容応力度計算　ワークブック(2020年版)　正誤表

2020年7月27日公開
2021年6月15日更新
2024年1月15日更新

この正誤表は更新される場合がありますので、最新版は(公財)日本住宅・木材技術センターのHP(https://howtecs.shop-pro.jp/?pid=151195559)でご確認ください。

No	ページ	行等	正	誤	備考
1	24	図13 受材・貫 仕様の概要	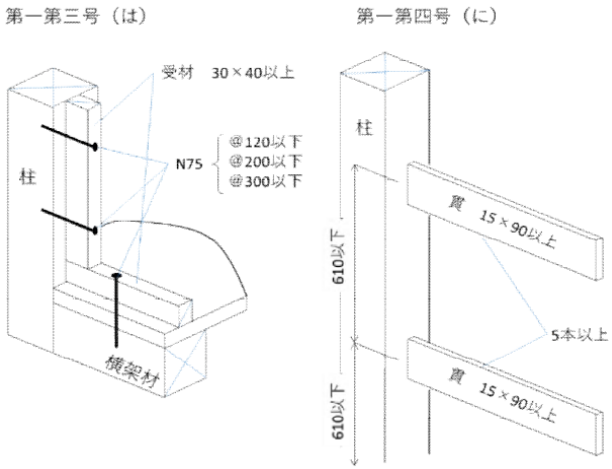	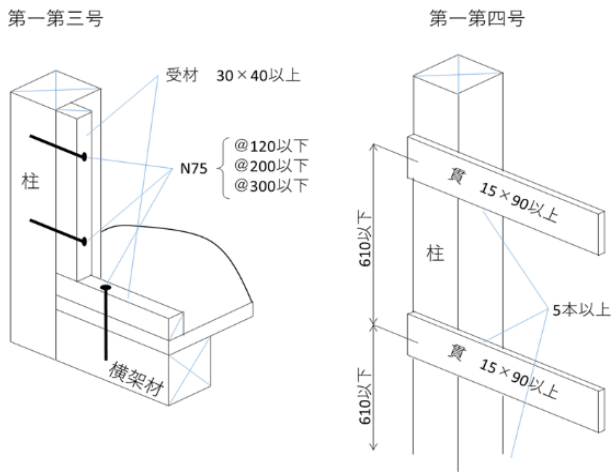	
2	65	上から 8行目	屋根勾配が60度を超える場合にはμb＝0 とすることができます。	屋根勾配が60度を超える場合にはβ＝0 とすることができます。	2024年1月15日追加
3	66	上から 12行目	・・・・に応じて表25に掲げる数値	・・・・に応じて表23に掲げる数値	
4	74	上から 3行目	・・・を表25より求めると、	・・・を表23より求めると、	2024年1月15日追加
5	89	欄外の 囲み	2 階壁高さの下部 1/2 ＋ 2 階床・1 階天井 ＋ 1 階屋根・1 階天井 ＋ 1 階壁高さの上部 1/2 ＋ バルコニー（壁＋床))	2 階壁高さの下部 1/2 ＋ 2 階床・天井 ＋ 1 階屋根・天井 ＋ 1 階壁高さの上部 1/2 ＋ バルコニー（壁＋床))	
6	98	下から 3行目	・・・「4.5梁上に載る・・・	・・・「4.6梁上に載る・・・	

No	ページ	行等	正	誤	備考
7	129	下から 8行目	Y4 通りの Y3 側 $Q_{43}=Q_{34}-w_{34}\cdot\ell_{34}=\underline{-9.05}-1.93=\underline{-10.98}$ Y7 側　$Q_{47}=Q_{43}+P_{(下4)}-P_{(上4)}$ $=\underline{-10.98}+9.09-0=\underline{-1.89}$ Y7 通りの Y4 側 $Q_{74}=Q_{47}-w_{47}\cdot\ell_{47}=\underline{-1.89}-5.79=\underline{-7.68}$ Y9 側　$Q_{79}=Q_{74}+P_{(下7)}-P_{(上7)}$ $=\underline{-7.68}+9.09-3.44=\underline{-2.03}$ Y9 通りの Y7 側 $Q_{97}=Q_{79}-w_{79}\cdot\ell_{79}=\underline{-2.03}-3.86=\underline{-5.89}$	Y4 通りの Y3 側 $Q_{43}=Q_{34}-w_{34}\cdot\ell_{34}=\underline{-8.94}-1.93=\underline{-10.87}$ Y7 側　$Q_{47}=Q_{43}+P_{(下4)}-P_{(上4)}$ $=\underline{-10.87}+9.09-0=\underline{-1.78}$ Y7 通りの Y4 側 $Q_{74}=Q_{47}-w_{47}\cdot\ell_{47}=\underline{-1.78}-5.79=\underline{-7.57}$ Y9 側　$Q_{79}=Q_{74}+P_{(下7)}-P_{(上7)}$ $=\underline{-7.57}+9.09-3.44=\underline{-1.92}$ Y9 通りの Y7 側 $Q_{97}=Q_{79}-w_{79}\cdot\ell_{79}=\underline{-1.92}-3.86=\underline{-5.78}$	2021年6月15日追加
8	141	上から 2行目	Y0－Y3間:6.61 Y3－Y4間:1.93 Y4－Y7間:5.79 Y7－Y9間:3.86	Y0－Y3間:6.50 Y3－Y4間:1.90 Y4－Y7間:5.69 Y7－Y9間:3.80	2024年1月15日追加
9	142	上から 2行目	M=（－12.19+<u>5.82</u>）×8.19＋	M=（－12.19+<u>5.082</u>）×8.19＋	
10	146	上から 6行目	$T(Y6)=\dfrac{M_f(Y6)}{h(Y6)}=\dfrac{373)\boxed{}}{374)\boxed{}}=375)\boxed{}$[kN]	$T(Y6)=\dfrac{M_f(Y6)}{h(Y6)}=\dfrac{373)\boxed{1}}{374)\boxed{1}}=375)\boxed{1}$[kN]	
11	187	上から 5行目	$=392)\boxed{\times\left(\dfrac{}{}\right)\times}$	$=392)\boxed{1\times\left(\dfrac{1}{1}\right)\times}$	
12	187	上から 8行目	$I=0.9\times394)\boxed{\dfrac{(\times)}{()}}$	$I=0.9\times394)\boxed{\dfrac{(1\times)}{(1)}}$	
13	195	上から 12行目	$f_e'=q_a-24\times d$	$f_e'-24\times d$	

No	ページ	行等	正	誤	備考
14	199	右欄外 図68	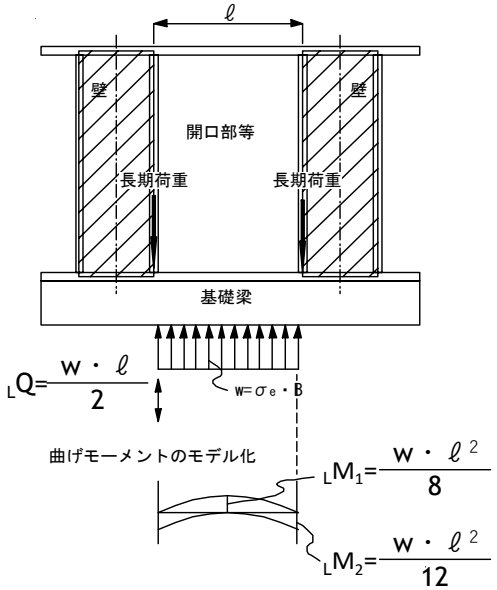	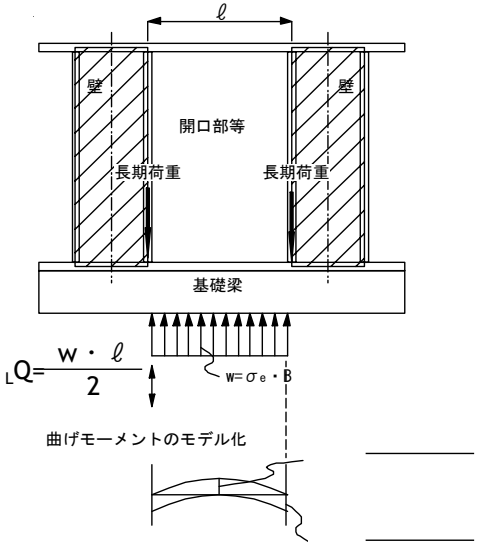	
15	229		262)6.61 263)-2.32 264)-2.32 267)-9.05 296)-5.89 298)-2.03 300)-7.68 302)-1.89 304)-10.98 306)-9.05 308)-2.32 310)4.29	262)6.50 263)-2.21 264)-2.21 267)-8.94 296)-5.82 298)-2.02 300)-7.59 302)-1.90 304)-10.91 306)-9.01 308)-2.28 310)4.22	
16	230		346)2.32 349)9.05 351)10.98 354)1.89 356)7.68 359)2.03 361)5.89	346)2.21 349)8.94 351)10.89 354)1.78 356)7.57 359)1.92 361)5.78	